Обод 24" DX32 Alexrims 32H (арт. 132214)

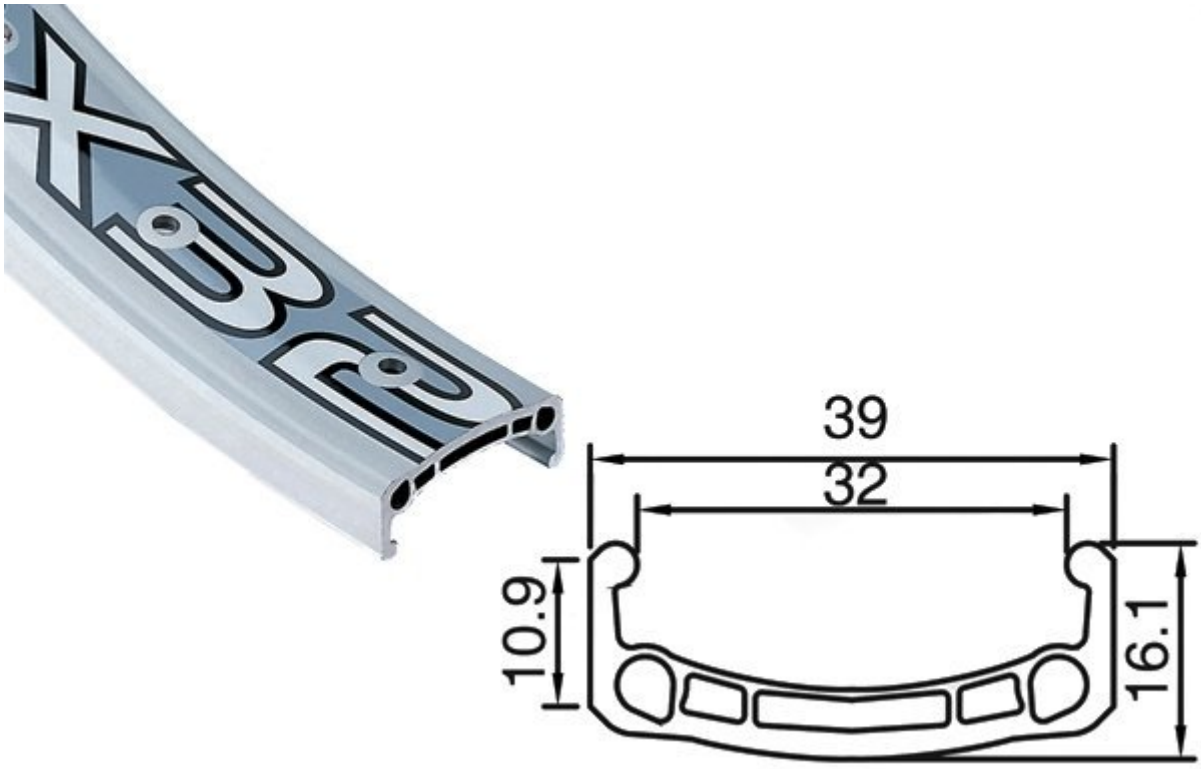

Общая оценка: ★★★★

1 250 ₽

Характеристики

Модель:	DX-32
Материал:	алюминий
Особенности:	двойные, одинарное пистонирование, 32 отверстия
Размеры (выпускаемые):	16,1x39/32 мм

Вес:	650 г
Цвета (выпускаемые):	черный

Описание

DX-32 - надежный прочный обод черного цвета. Рассчитан на подростковые велосипеды. Материал изготовления - алюминиевый сплав. Двойной профиль. Одинарное пистонирование. Имеет 32 отверстия для спиц. Размеры составляют 16,1 x 39 мм. Внутренняя ширина достигает 32 мм. Вес - 650 гр.

Спецификации

Модель:	DX-32
Материал:	алюминий
Особенности:	двойные, одинарное пистонирование, 32 отверстия
Размеры (выпускаемые):	16,1x39/32 мм
Вес:	650 г
Цвета (выпускаемые):	черный

Перейти в карточку товара

© **2004-2025 ВелоСклад.ру**
Адрес: г. Москва, м. Пражская, Варшавское Шоссе, д129 к2 этаж2
Телефон: +7 (495) 221-64-63