Обод 20″ DX-32 48H AlexRims BMX (арт. 132212)

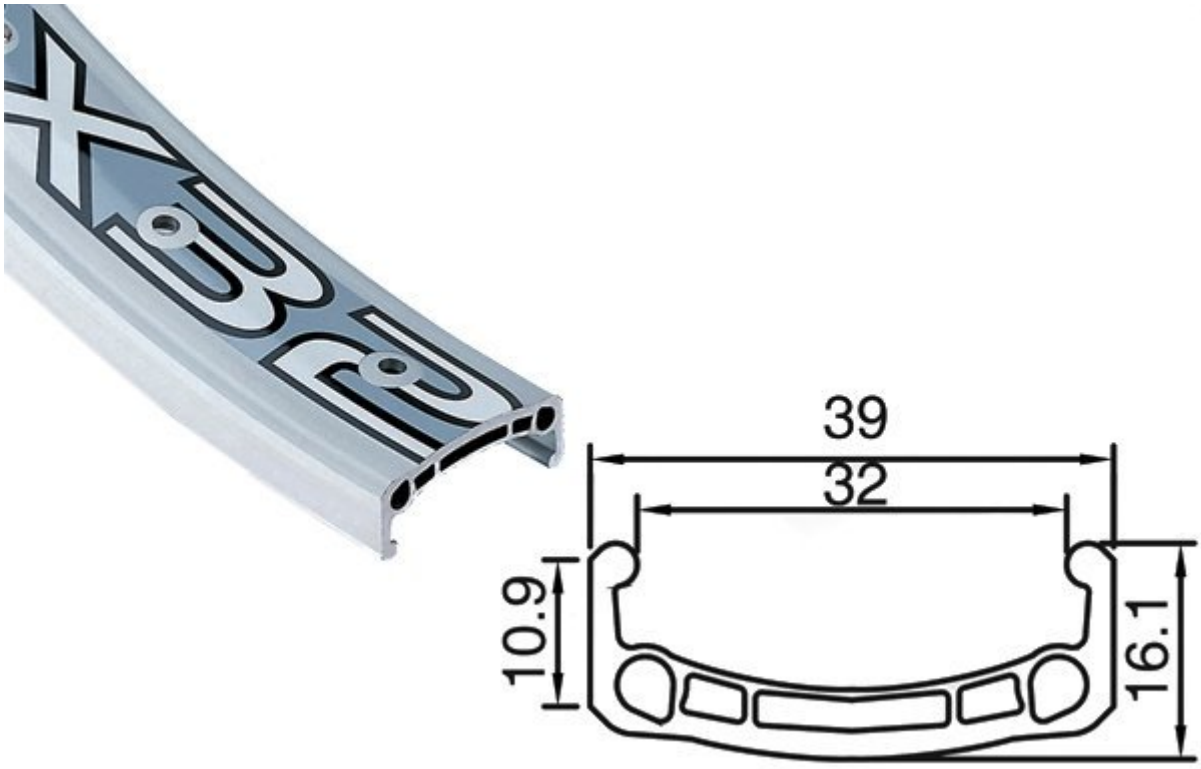

Общая оценка: ★★★★

~~2 362 ₽~~ **-20%**

1 890 ₽

Характеристики

Марка:	Alex Rims
Модель:	DX-32
Материал:	алюминий

Особенности:	двойные, одинарное пистонирование, 48 отверстий
Размеры (выпускаемые):	16,1x39/32 мм
Вес:	540 г

Описание

AlexRims DX-32 - прочный надежный обод черного цвета. Рассчитан на экстремальный тип велосипедов BMX. Материал изготовления - алюминиевый слав. Снабжен двойным профилем. Имеет 48 отверстий для спиц. Одинарное пистонирование. Размеры составляют 16,1 x 39 мм. Внутренняя ширина достигает 32 мм. Вес составляет 540 гр.

Спецификации

Марка:	Alex Rims
Модель:	DX-32
Материал:	алюминий
Особенности:	двойные, одинарное пистонирование, 48 отверстий
Размеры (выпускаемые):	16,1x39/32 мм
Вес:	540 г
Цвета (выпускаемые):	черный
Цвет в наличии:	Черный

Перейти в карточку товара

© **2004-2025 ВелоСклад.ру**
Адрес: г. Москва, м. Пражская, Варшавское Шоссе, д129 к2 этаж2
Телефон: +7 (495) 221-64-63