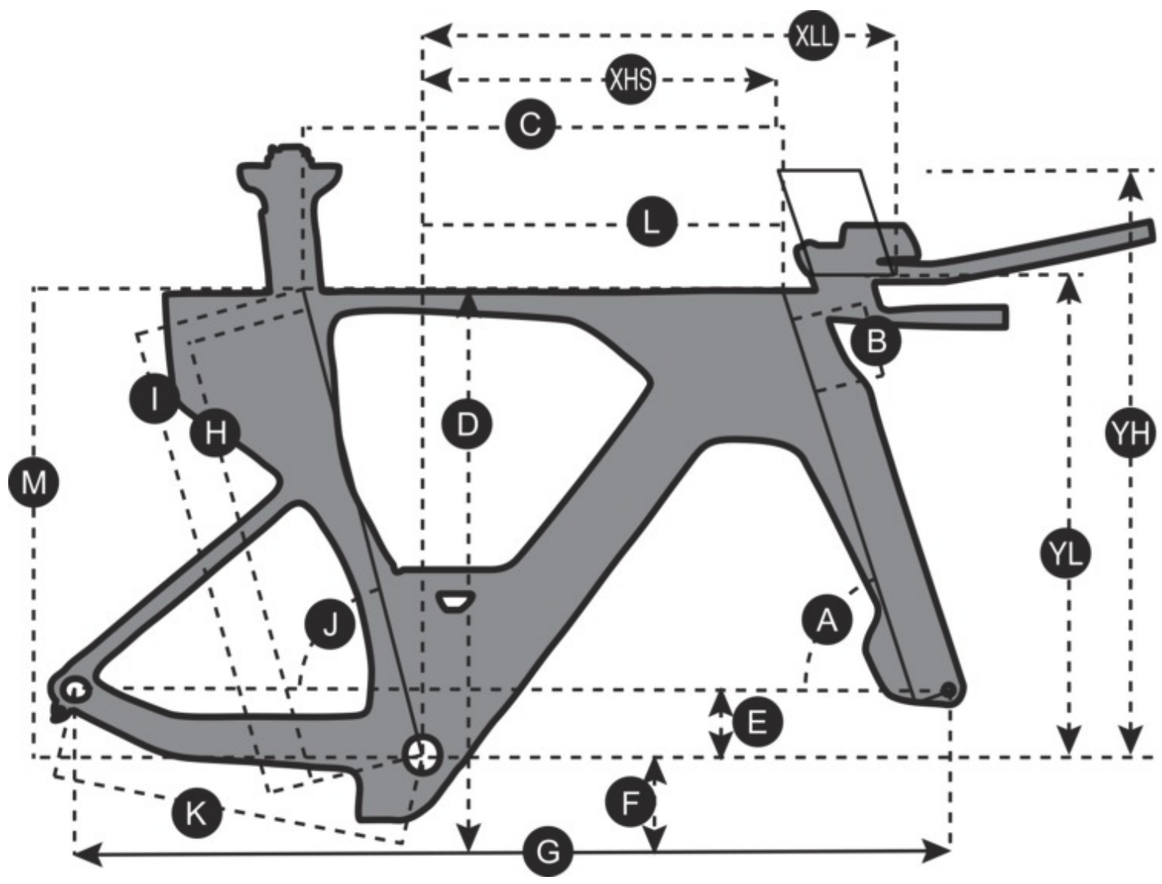


| | | XS/49 | S/52 | M/54 | L/56 | XL/58 |
|---|---|---|---|---|---|---|
| A | УГОЛ РУЛЕВОЙ ТРУБЫ | 72.5 ° | 72.5 ° | 72.5 ° | 72.5 ° | 72.5 ° |
| B | ДЛИНА РУЛЕВОЙ ТРУБЫ (РЕАЛ) | 71.5 MM | 71.5 MM | 87.0 MM | 108.0 MM | 124.0 MM |
| B | ДЛИНА РУЛЕВОЙ ТРУБЫ (ОТНОСИТЕЛЬНАЯ) | 106.5 MM | 106.5 MM | 122.0 MM | 143.0 MM | 159.0 MM |
| C | ДЛИНА ВЕРХНЕЙ ТРУБЫ | 509.3 MM | 529.3 MM | 555.8 MM | 582.9 MM | 609.5 MM |
| D | ВЫСОТА РАМЫ (СТЭНДОВЕР) | 746.0 MM | 746.0 MM | 795.8 MM | 815.8 MM | 831.1 MM |
| E | СМЕЩЕНИЕ ЦЕНТРА КАРЕТКИ | -75.0 MM | -75.0 MM | -75.0 MM | -75.0 MM | -75.0 MM |
| F | ВЫСОТА КАРЕТКИ | 261.0 MM | 261.0 MM | 261.0 MM | 261.0 MM | 261.0 MM |
| G | КОЛЕСНАЯ БАЗА | 962.0 MM | 982.0 MM | 1,011.7 MM | 1,043.0 MM | 1,072.8 MM |
| H | ВЫСОТА ОТ ЦЕНТРА КАРЕТКИ ДО ВЕРХНЕЙ ТРУБЫ | 493.0 MM | 493.0 MM | 542.4 MM | 562.3 MM | 577.5 MM |
| I | ВЫСОТА ОТ ЦЕНТРА КАРЕТКИ ДО КОНЦА ПОДС. ТРУБЫ | 503.0 MM | 503.0 MM | 552.4 MM | 572.3 MM | 587.5 MM |
| J | УГОЛ ПОДСЕДЕЛЬНОЙ ТРУБЫ | 75.2 ° | 75.2 ° | 75.2 ° | 75.2 ° | 75.2 ° |
| K | ДЛИНА ЗАДНИХ ПЕРЬЕВ | 410.0 MM | 410.0 MM | 410.0 MM | 410.0 MM | 410.0 MM |
| L | РИЧ | 372.5 MM | 392.5 MM | 417.5 MM | 442.5 MM | 467.5 MM |
| M | СТЭК | 520.0 MM | 520.0 MM | 535.0 MM | 555.0 MM | 570.0 MM |
| K | ДЛИНА ЗАДНИХ ПЕРЬЕВ МИН | 403.0 MM | 403.0 MM | 403.0 MM | 403.0 MM | 403.0 MM |
| K | ДЛИНА ЗАДНИХ ПЕРЬЕВ МАКС | 413.0 MM | 413.0 MM | 413.0 MM | 413.0 MM | 413.0 MM |
| YL | СТЭК (ПРОСТАВКИ) МИН | 540.0 MM | 540.0 MM | 555.0 MM | 575.0 MM | 590.0 MM |
| YH | СТЭК (ПРОСТАВКИ) МАКС | 660.0 MM | 660.0 MM | 675.0 MM | 695.0 MM | 710.0 MM |
| X H/S | РИЧ (ПРОСТАВКИ) МИН | 362.2 MM | 382.2 MM | 407.2 MM | 432.2 MM | 457.2 MM |
| X L/L | РИЧ (ПРОСТАВКИ) МАКС | 500.0 MM | 520.0 MM | 545.0 MM | 570.0 MM | 595.0 MM |